HSMRental

Una empresa del Grupo Ibadel Chile

Mercedes-Benz Actros 3236 | Grúa HIAB 1058

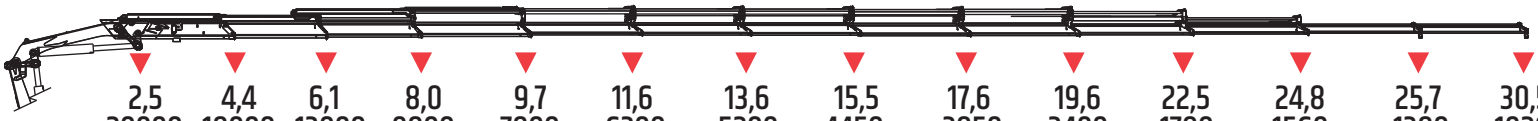

2,5	4,4	6,1	8,0	9,7	11,6	13,6	15,5	17,6	19,6	22,5	24,8	25,7	30,5	M
20000	18000	13000	9800	7800	6300	5200	4450	3850	3400	1780	1560	1380	1020	KG

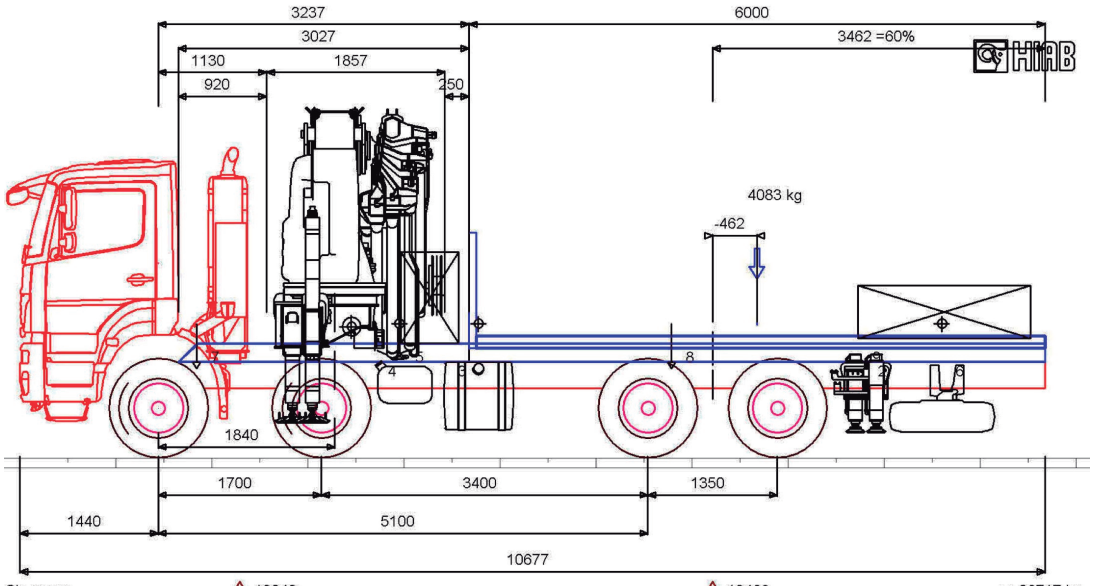

Sin carga	13249	13468	= 26717 kg
con carga	12866	17934 (8967+8967)	= 30800 kg
Max	15000	26000 (9500+9500)	= 30800 kg

Mercedes-Benz

HIAB

Camión: Mercedes Benz Euro V
Año: 2015
PATENTE: FC-RX-33
Modelo: Actros 3236 8x4
Capacidad de carga: 10.000 kg.

Grúa pluma: HIAB 1058
Distancia de elevación: 19,6 M
Distancia con canastillos: 21 M
Max Cap. de carga: 3400 Kg a 21M

Principal 6127, Cerrillos
Santiago - Chile
(+56) 22 617 5141 - 9 5207 1275

contacto@hsmrental.cl
www.hsmrental.cl
www.gruasibadel.cl

HSMRental
Una empresa del Grupo Ibadel Chile